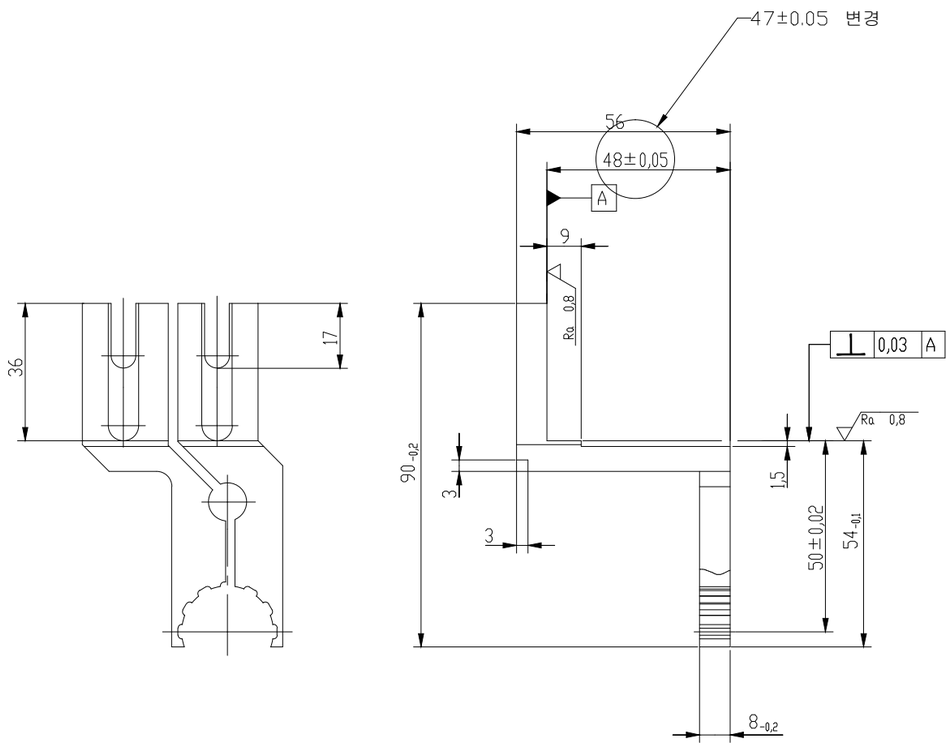

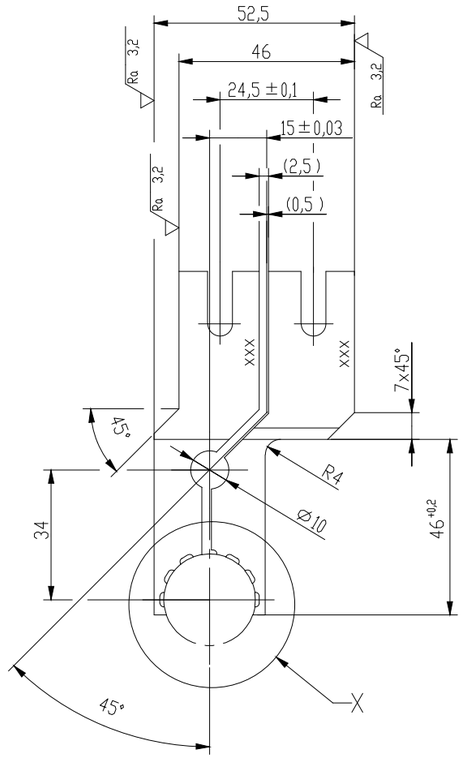

gasnitriert
700+100 HV 0.2
Nht=0.3+0.1
VS=8+4

Vor dem Fertigbearbeiten spannungsarm geglüht

XXX mit Zeichnungs-nummer, Version und Typ gekennzeichnet

gas nitrided
700+100 HV 0.2
effective nitrided case depth=0.3+0.1
surface wear layer=8+4

stress relief annealed before finishing

XXX includes drawing number, version and type

X
2:1

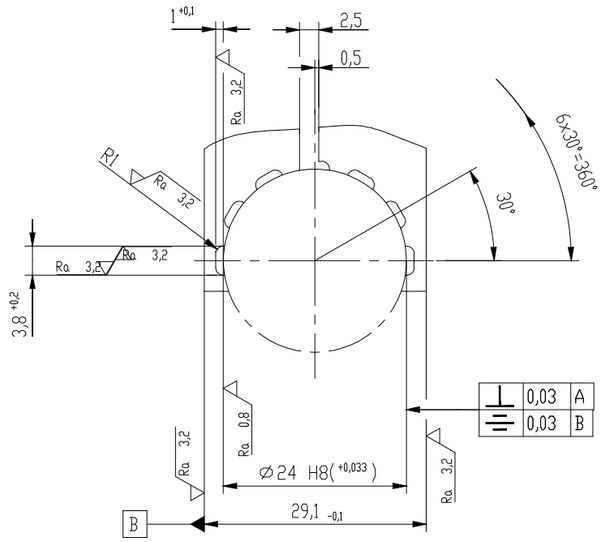

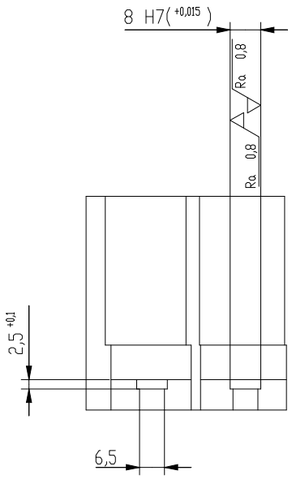

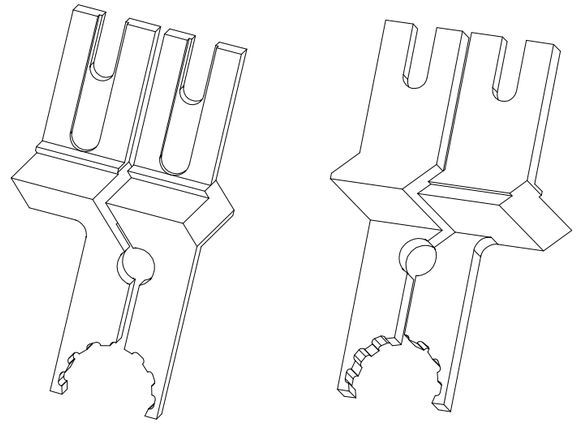

Umfeld / Addi. Data		Ersttype BU1824A / cross 58	
Material,Sache / Item 061199958-0000		Ref.-Nr.	Bezeichnung / Designation T-10036928-1901 BUECHSENGREIFER
Version / Version 00	Datum / Date 2008-01-21	Änderungsbeschreibung / Modification description	© 2008 INA Schaeffler KG
Vor-Vers. / Prev ver	Änd.-Nr. / Modif. No.		
Maßstab / Scale 1:1		Benennung / Description Buechsengreifer 1 links / bearing gripper 1 left	Zeichner / Prep. by encad Hollweck
Maße ohne Toleranzen / General tolerances ISO 2768-mH			Prüfer / Chked by M.Lietzau
Tolerierung / Tolerancing ISO 8015		Erweiterte Benennung / Additional description Gelenkwellen-Montagemaschine 5H / 6H / 7H	Labor/Büro / Lab./office S01 SP/HZA-EMA
Masse / Mass 263,57 g		Werkstoff, Halbzeug / Mater., semi-finished prod. 4kt DIN 1014-16MnCr5-60x94 001933736-0000	
Blatt / Sheet 1 / 1	Format / Size A2	Werkzeugzeichnung / Tooling drawing	Dokument / Document EDT T-10036928-1901 000

Projektionsmethode / nach ISO 5456-2 / Projection method / per ISO 5456-2

Das Werkzeug ist unbenutzbar gestellt, wenn Teile von ihm an die Oberfläche dringen oder Geschossbahnen in Richtung auf Personen oder empfindliche Gegenstände haben. Der Gebrauch ist nur zulässig innerhalb geschlossener Räume. Das Werkzeug darf nur in einwandfreiem Zustand benutzt werden. Bei Verletzungen oder Beschädigungen sofortige Außerbetriebnahme. Die Bedienungsanleitung ist zu beachten. Das Werkzeug darf nur von eingewiesenen Personen benutzt werden.

Tools in which a projectile is ejected into the surface or into a position where it may hit a person or sensitive objects are unsafe. Use only in closed rooms. Do not operate the tool if it is in a defective condition. Tools that are damaged or defective must be taken out of service immediately. Observe the operating instructions. Only the persons trained in the use of the tool may use it.

Punkte von mit Dir an Dritte weitergegeben, sowie Vervielfältigung dieser Unterlage sind ohne unsere ausdrückliche Genehmigung nicht gestattet. Zuwiderhandlungen verpflichten zu Schadenersatz. Alle Rechte für den Fall der Patenterteilung oder Gebrauchsmustereintragung vorbehalten.

Points on with Dir an third parties, as well as reproduction of this document without our express consent is not permitted. Violations oblige to compensation. All rights reserved in the case of patent or utility model registration.